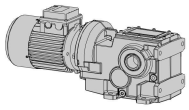

Dimensioni / Dimensions / Abmessungen / Encombrements / Dimensiones

A52

B

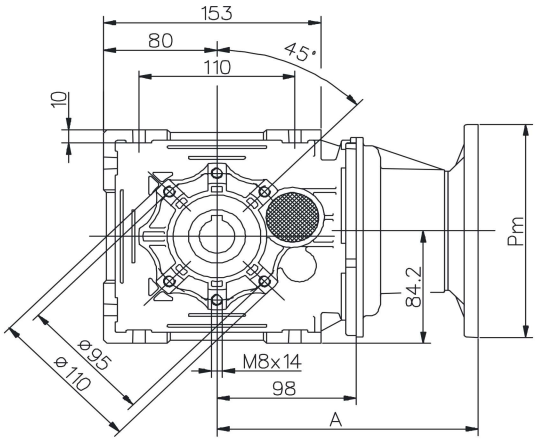

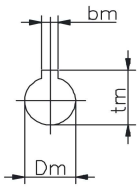

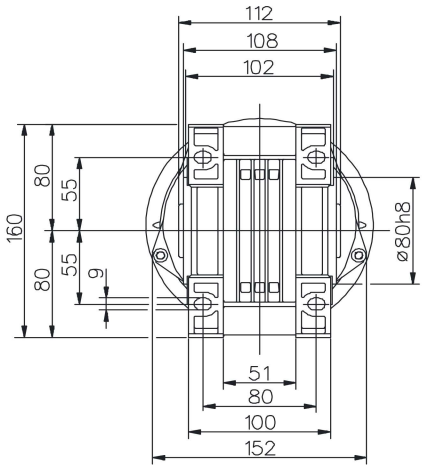

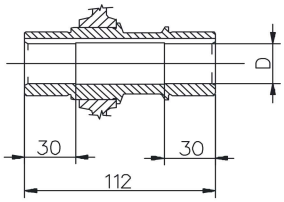

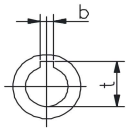

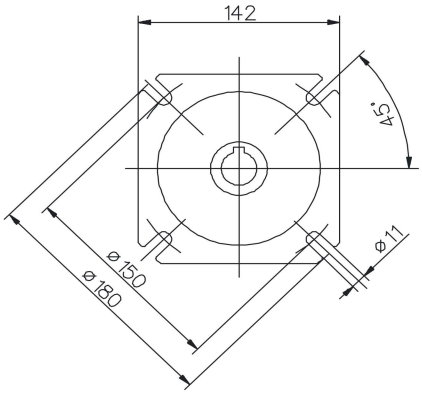

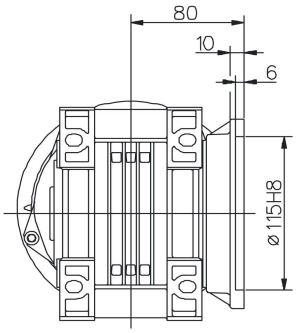

FA

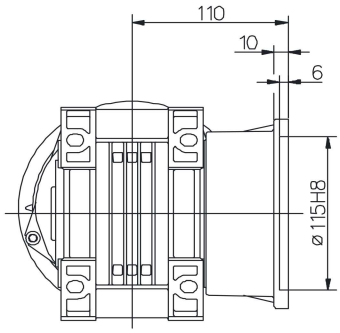

FB

Uscita / Output / Abtrieb / Sortie / Salida		
D H7	**b**	**t**
25	8	28,3
(28)	(8)	(31,1)

PAM	A	kg
063	153	5.7
071	153	5.8
080 - 090	184	6

- Peso senza motore (..) Solo su richiesta
- Weight without motor (..) Only on request
- Gewicht ohne Motor (..) Auf Wunsch
- Poids sans moteur (..) Seulement sur demande
- Peso sin motor (..) Sòlo bajo pedido

Per le dimensioni relative alla zona attacco motore (Pm, Dm, bm, tm) fare riferimento alla tabella di pag. 190.
For the dimensions concerning the motor connection area (Pm, Dm, bm, tm) please refer to the table shown at page 190.
Zu den Abmessungen des Motoranschlußflansches (Pm, Dm, bm, tm) siehe Tabelle auf Seite 190.
Pour les dimensions concernant la zone de montage du moteur (Pm, Dm, bm, tm) lire SVP le tableau à la page 190.
Para las magnitudes correspondientes a la zona del motor (Pm, Dm, bm, tm) consulte la tabla de la página 190.

roydisa
www.roydisa.es